男子ダブルス

	No	氏名	所属	1	2	3	4	勝	敗	率	順位
A	1	永田 亮平 浦川 佳樹	ジョイスポーツＴＣ ジョイスポーツＴＣ		6 － 1	4 － 6		1	1	0.588	2
B	2	尾山 潤多 長岡 巧澄	SUN FOREST TC SUN FOREST TC	1 － 6		1 － 6		0	2	0.143	3
C	3	村上 彰教 伊藤 春弥	ＵＰＴＣ ジョイスポーツＴＣ	6 － 4	6 － 1			2	0	0.706	1
D	4	Ｂｙｅ									

対戦順）①ＢｖｓＣ，②ＡｖｓＣ，③ＡｖｓＢ

村上・伊藤

	No	氏名	所属	5	6	7	8	勝	敗	率	順位
A	5	古賀 敦雄 古賀 真一郎	サンデークラブ サンデークラブ		0 － 6	4 － 6		0	2	0.250	3
B	6	濱上 英昭 金坂 知典	マツダ マツダ	6 － 0		6 － 2		2	0	0.857	1
C	7	杉本 瞬生 縄田 涼馬	SUN FOREST TC SUN FOREST TC	6 － 4	2 － 6			1	1	0.444	2
D	8	Ｂｙｅ									

対戦順）①ＢｖｓＣ，②ＡｖｓＣ，③ＡｖｓＢ

濱上・金坂

村上・伊藤
6-2

	No	氏名	所属	9	10	11	12	勝	敗	率	順位
A	9	福永 智康 長岡 芳幸	ＪＪＢ ＴｅａｍＰＡＯ		－	6 － 0	6 － 1	2	0	0.923	1
B	10	中野 圭馬 池尻 一紀	西岐波中学校 西岐波中学校	－		0 － 6	0 － 6	0	2	0.000	4
C	11	今村 涼真 佐々木 埜羽	ミズノＴＳ カトウテニスクラブ	0 － 6	6 － 0		－	1	1	0.500	4
D	12	三好 徹 賀來 美夫	ディマンシュＴＣ ＵＳＡ１１	1 － 6	6 － 0	－		1	1	0.538	3

対戦順）①ＡｖｓＤ，②ＢｖｓＣ，③一回戦勝者同士，④一回戦敗者同士

福永・長岡

	No	氏名	所属	13	14	15	16	勝	敗	率	順位
A	13	神田 直 小早川 迦	ミズノＴＳ ミズノＴＳ		1 － 6	0 － 6		0	2	0.077	3
B	14	竹迫 晃 山縣 海斗	UBE Tennis Fans UBE Tennis Fans	6 － 1		2 － 6		1	1	0.533	2
C	15	田原 大輔 高橋 巧	ビート ビート	6 － 0	6 － 2			2	0	0.857	1
D	16	Ｂｙｅ									

対戦順）①ＢｖｓＣ，②ＡｖｓＣ，③ＡｖｓＢ

田原・高橋

田原・高橋
6-1

田原・高橋
7-6(5)

田原・高橋
6-0

吉田・梶田
7-5

	No	氏名	所属	17	18	19	20	勝	敗	率	順位
A	17	松本 清吾 國満 颯人	ミズノＴＳ ジョイスポーツＴＣ		0 － 6	2 － 6		0	2	0.143	3
B	18	安冨 聖至 又木 陽一	アルファテニスクラブ フリー	6 － 0		6 － 0		2	0	1.000	1
C	19	河野 充希 花田 蒼志	ジョイスポーツＴＣ 西岐波中学校	6 － 2	0 － 6			1	1	0.429	2
D	20	Ｂｙｅ									

対戦順）①ＢｖｓＣ，②ＡｖｓＣ，③ＡｖｓＢ

安冨・又木

	No	氏名	所属	21	22	23	24	勝	敗	率	順位
A	21	原 優輝 林 佑太朗	ジョイスポーツＴＣ ジョイスポーツＴＣ		6 － 4	－	6 － 1	2	0	0.706	1
B	22	山本 正三 国満 啓太	ジョイスポーツＴＣ ジョイスポーツＴＣ	4 － 6		6 － 4	－	1	1	0.500	3
C	23	山本 康貴 田村 真悟	ジョイスポーツＴＣ SUN FOREST TC	－	4 － 6		6 － 2	1	1	0.556	2
D	24	赤川 聡 若林 和貴	ＵＰＴＣ ＵＰＴＣ	1 － 6	－	2 － 6		0	2	0.200	4

対戦順）①ＡｖｓＤ，②ＢｖｓＣ，③一回戦勝者同士，④一回戦敗者同士

原・林

原・林
6-1

	No	氏名	所属	25	26	27	28	勝	敗	率	順位
A	25	縄田 将聖 末永 光	西岐波中学校 西岐波中学校		7 － 6 (8)	－	0 － 6	1	1	0.368	3
B	26	國貞 樹 松村 亮佑	西岐波中学校 西岐波中学校	6 － 7 (8)		0 － 6	－	0	2	0.316	4
C	27	村上 宗 木下 敏之	フリー フリー	－	6 － 0		6 － 1	2	0	0.923	1
D	28	吉井 直久 野村 真一	サンデークラブ サンデークラブ	6 － 0	－	1 － 6		1	1	0.538	2

対戦順）①ＡｖｓＤ，②ＢｖｓＣ，③一回戦勝者同士，④一回戦敗者同士

村上・木下

	No	氏名	所属	29	30	31	32	勝	敗	率	順位
A	29	中村 嘉孝 若崎 慶太	ＵＰＴＣ ＵＰＴＣ		6 － 2	4 － 6		1	1	0.556	2
B	30	上野 剛 三谷 勇太	山口ウインズＴＣ 山口ウインズＴＣ	2 － 6		3 － 6		0	2	0.294	3
C	31	吉田 尋樹 梶田 博史	フリー マツダ	6 － 4	6 － 3			2	0	0.632	1
D	32	Ｂｙｅ									

対戦順）①ＢｖｓＣ，②ＡｖｓＣ，③ＡｖｓＢ

吉田・梶田

吉田・梶田
6-1

女子ダブルス

	No	氏名	所属	1	2	3	4	勝	敗	率	順位
A	1	友永 由宇子 谷岡 ゆかり	フリー ふくいテニスクラブ		6 － 0	6 － 0		2	0	1.000	1
B	2	大谷 奈緒美 弘長 千晴	ミズノＴＳ ミズノＴＳ	0 － 6		6 － 4		1	1	0.375	2
C	3	鈴木 陽子 鈴木 菜月	フリー トゥネテニスクラブ	0 － 6	4 － 6			0	2	0.250	3
D	4	Ｂｙｅ									

対戦順）①ＢｖｓＣ，②ＡｖｓＣ，③ＡｖｓＢ

	No	氏名	所属	5	6	7	8	勝	敗	率	順位
A	5	松本 涼花 畑山 陽奈	ミズノＴＳ ミズノＴＳ		－	6 － 1	6 － 0	2	0	0.923	1
B	6	藤井菜乃陽 若菜 陽奈	西岐波中学校 西岐波中学校	－		0 － 6	2 － 6	0	2	0.143	4
C	7	高見 麻衣子 高見 莉沙	ミズノＴＳ ミズノＴＳ	1 － 6	6 － 0		－	1	1	0.538	3
D	8	高木 遥楓 為佐 仁美	ミズノＴＳ ミズノＴＳ	0 － 6	6 － 2	－		1	1	0.429	2

対戦順）①ＡｖｓＤ，②ＢｖｓＣ，③一回戦勝者同士，④一回戦敗者同士

	No	氏名	所属	9	10	11	12	勝	敗	率	順位
A	9	今釜 唯菜 小林 凜子	ミズノＴＳ ミズノＴＳ		0 － 6	－	6 － 2	1	1	0.429	3
B	10	市原 好美 山道 孝子	フジイＴＡ 山口清交テニスクラブ	6 － 0		7 － 5	－	2	0	0.722	1
C	11	林川 祥子 福本 ちひろ	山口ウインズＴＣ 山口ウインズＴＣ	－	5 － 7		6 － 0	1	1	0.611	2
D	12	松本 乙華 二ノ城 ゆず	西岐波中学校 西岐波中学校	2 － 6	－	0 － 6		0	2	0.143	4

対戦順）①ＡｖｓＤ，②ＢｖｓＣ，③一回戦勝者同士，④一回戦敗者同士

	No	氏名	所属	13	14	15	16	勝	敗	率	順位
A	13	今村 阿弥 高橋 菜奈	ミズノＴＳ ミズノＴＳ		6 － 1	3 － 6		1	1	0.563	2
B	14	植松 蒼葉 横田 美那	西岐波中学校 西岐波中学校	1 － 6		3 － 6		0	2	0.250	3
C	15	国満 凜乃 沖田 葉菜	ジョイスポーツＴＣ SUN FOREST TC	6 － 3	6 － 3			2	0	0.667	1
D	16	Ｂｙｅ									

対戦順）①ＢｖｓＣ，②ＡｖｓＣ，③ＡｖｓＢ

	No	氏名	所属	17	18	19	20	勝	敗	率	順位
A	17	山田 あゆみ 下田 由美	ミズノＴＳ ミズノＴＳ		－	0 － 6	0 － 6	0	2	0.000	4
B	18	榊田 典子 安部 恵子	フリー 山口清交テニスクラブ	－		6 － 0	6 － 1	2	0	0.923	1
C	19	藤本 悠 大木 慈	ジョイスポーツＴＣ ジョイスポーツＴＣ	6 － 0	0 － 6		－	1	1	0.500	3
D	20	大石 恵里 森下 信子	フリー フリー	6 － 0	1 － 6	－		1	1	0.538	2

対戦順）①ＡｖｓＤ，②ＢｖｓＣ，③一回戦勝者同士，④一回戦敗者同士

	No	氏名	所属	21	22	23	24	勝	敗	率	順位
A	21	河野 圭子 岩田 多希子	ビート ＵＢＥテニス部		6 － 3	6 － 0		2	0	0.800	1
B	22	柏井 琉奈 川上 凜	ミズノＴＳ ミズノＴＳ	3 － 6		6 － 1		1	1	0.563	2
C	23	丸山 明姫 花田 凜	西岐波中学校 西岐波中学校	0 － 6	1 － 6			0	2	0.077	3
D	24	Ｂｙｅ									

対戦順）①ＢｖｓＣ，②ＡｖｓＣ，③ＡｖｓＢ

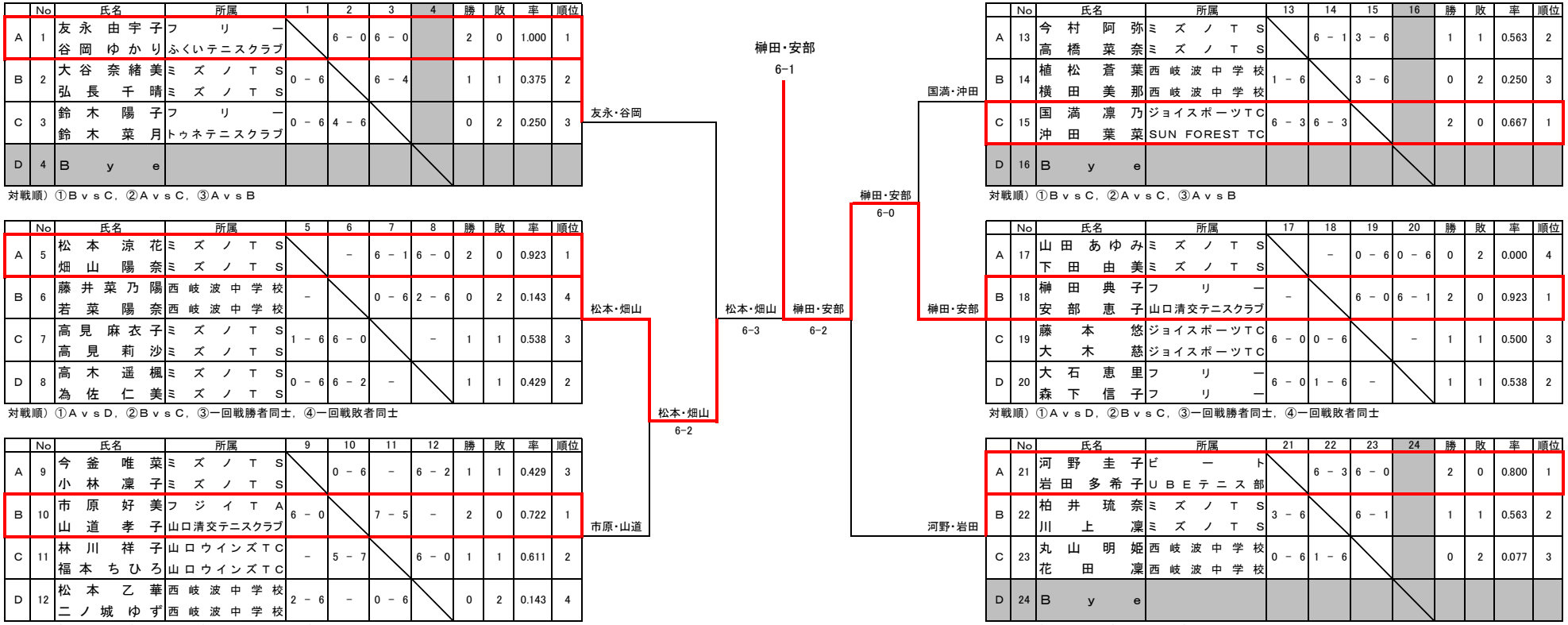

混合ダブルス

	No	氏名	所属	1	2	3	4	勝	敗	率	順位
A	1	秋田浩二 彌源治雅子	JJB USA11		0 - 6	3 - 6		0	2	0.200	3
B	2	清水誠人 弘中日菜	ビート 宇部グリーンテニスクラブ	6 - 0		6 - 2		2	0	0.857	1
C	3	中西礼也 黒崎夕貴	フリー フリー	6 - 3	2 - 6			1	1	0.471	2
D	4	Bye									

対戦順）①ＢｖｓＣ，②ＡｖｓＣ，③ＡｖｓＢ

	No	氏名	所属	5	6	7	勝	敗	率	順位
A	5	横山航大 横山裕美	フリー フリー		6 - 3	6 - 4	2	0	0.632	1
B	6	平山拓弥 平山咲恵	USA11 USA11	3 - 6		6 - 2	1	1	0.529	2
C	7	岡村昌一郎 南佳也子	山口清交テニスクラブ F・T・C	4 - 6	2 - 6		0	0	0.333	3

対戦順）①ＢｖｓＣ，②ＡｖｓＣ，③ＡｖｓＢ

	No	氏名	所属	8	9	10	勝	敗	率	順位
A	8	田中蒼士 小路あかり	サンデークラブ サンデークラブ		6 - 3	3 - 6	1	1	0.500	2
B	9	大西知己 城島美和	インフィニティ インフィニティ	3 - 6		5 - 7	0	2	0.381	3
C	10	藤田康忠 福村美帆	ふくいテニスクラブ ふくいテニスクラブ	6 - 3	7 - 5		2	0	0.619	1

対戦順）①ＢｖｓＣ，②ＡｖｓＣ，③ＡｖｓＢ

	No	氏名	所属	11	12	13	14	勝	敗	率	順位
A	11	高久雄基 高久並紀	KTC KTC		6 - 0	-	6 - 4	2	0	0.750	1
B	12	今橋和之 藤貫房子	Tenテニスチーム 山口清交テニスクラブ	0 - 6		6 - 0	-	1	1	0.500	3
C	13	末松健司 横川蓮	STC KTC	-	0 - 6		3 - 6	0	2	0.200	4
D	14	小倉敏幸 田井由紀子	山口清交テニスクラブ 山口清交テニスクラブ	4 - 6	-	6 - 3		1	1	0.526	2

対戦順）①ＡｖｓＤ，②ＢｖｓＣ，③一回戦勝者同士，④一回戦敗者同士

	No	氏名	所属	15	16	17	18	勝	敗	率	順位
A	15	藤本義人 岡本亜希奈	長住テニスクラブ フリー		6 - 0	3 - 6		1	1	0.600	2
B	16	岡山雅俊 岡山由紀	フリー フリー	0 - 6		3 - 6		0	2	0.200	3
C	17	吉村悠 植村祐子	Byacco T.C. Tenテニスチーム	6 - 3	6 - 3			2	0	0.667	1
D	18	Bye									

対戦順）①ＢｖｓＣ，②ＡｖｓＣ，③ＡｖｓＢ

	No	氏名	所属	19	20	21	22	勝	敗	率	順位
A	19	古谷彰 藤山綾子	宇部ドクターズ レノファ山口		4 - 6	-	4 - 6	0	2	0.400	4
B	20	平村真治 赤岸智子	フリー Byacco T.C.	6 - 4		4 - 6	-	1	1	0.500	2
C	21	古川大 井田早苗	STC STC	-	6 - 4		2 - 6	1	1	0.444	3
D	22	西村桃汰 松本紗弥	ミズノTS ミズノTS	6 - 4	-	6 - 2		2	0	0.667	1

対戦順）①ＡｖｓＤ，②ＢｖｓＣ，③一回戦勝者同士，④一回戦敗者同士

	No	氏名	所属	23	24	25	26	勝	敗	率	順位
A	23	石田宗一郎 石田花	大和オレンジボールTC 大和オレンジボールTC		6 - 1	4 - 6		1	1	0.588	2
B	24	国沖裕二 村上由香里	宇部グリーンテニスクラブ 宇部グリーンテニスクラブ	1 - 6		5 - 7		0	2	0.316	3
C	25	弘中淳一 弘中史子	防府グリーンTC 防府グリーンTC	6 - 4	7 - 5			2	0	0.591	1
D	26	Bye									

対戦順）①ＢｖｓＣ，②ＡｖｓＣ，③ＡｖｓＢ

	No	氏名	所属	27	28	29	勝	敗	率	順位
A	27	山田隆弘 山崎智加	Byacco T.C. 球遊会		0 - 6	0 - 6	0	2	0.000	3
B	28	河野暁史 飯田美妙	フリー フリー	6 - 0		6 - 4	2	0	0.750	1
C	29	部坂匡祐 渡辺和水	トゥネテニスクラブ トゥネテニスクラブ	6 - 0	4 - 6		1	1	0.625	2

対戦順）①ＢｖｓＣ，②ＡｖｓＣ，③ＡｖｓＢ

	No	氏名	所属	30	31	32	勝	敗	率	順位
A	30	亀川誠 亀川理花子	UBE Tennis Fans UBE Tennis Fans		3 - 6	0 - 6	0	2	0.200	3
B	31	宮腰純平 原綾菜	山口清交テニスクラブ kawata塾	6 - 3		5 - 7	1	1	0.524	2
C	32	中谷祐太 安永恵利香	フリー フリー	6 - 0	7 - 5		2	0	0.722	1

対戦順）①ＢｖｓＣ，②ＡｖｓＣ，③ＡｖｓＢ

	No	氏名	所属	33	34	35	36	勝	敗	率	順位
A	33	工藤太陽 工藤葵	トゥネテニスクラブ トゥネテニスクラブ		1 - 6	4 - 6		0	2	0.294	3
B	34	工藤興太郎 工藤凛花	トゥネテニスクラブ 宇部グリーンテニスクラブ	6 - 1		6 - 1		2	0	0.857	1
C	35	徳光淳 岩城知佳	フリー フリー	6 - 4	1 - 6			1	1	0.412	2
D	36	Bye									
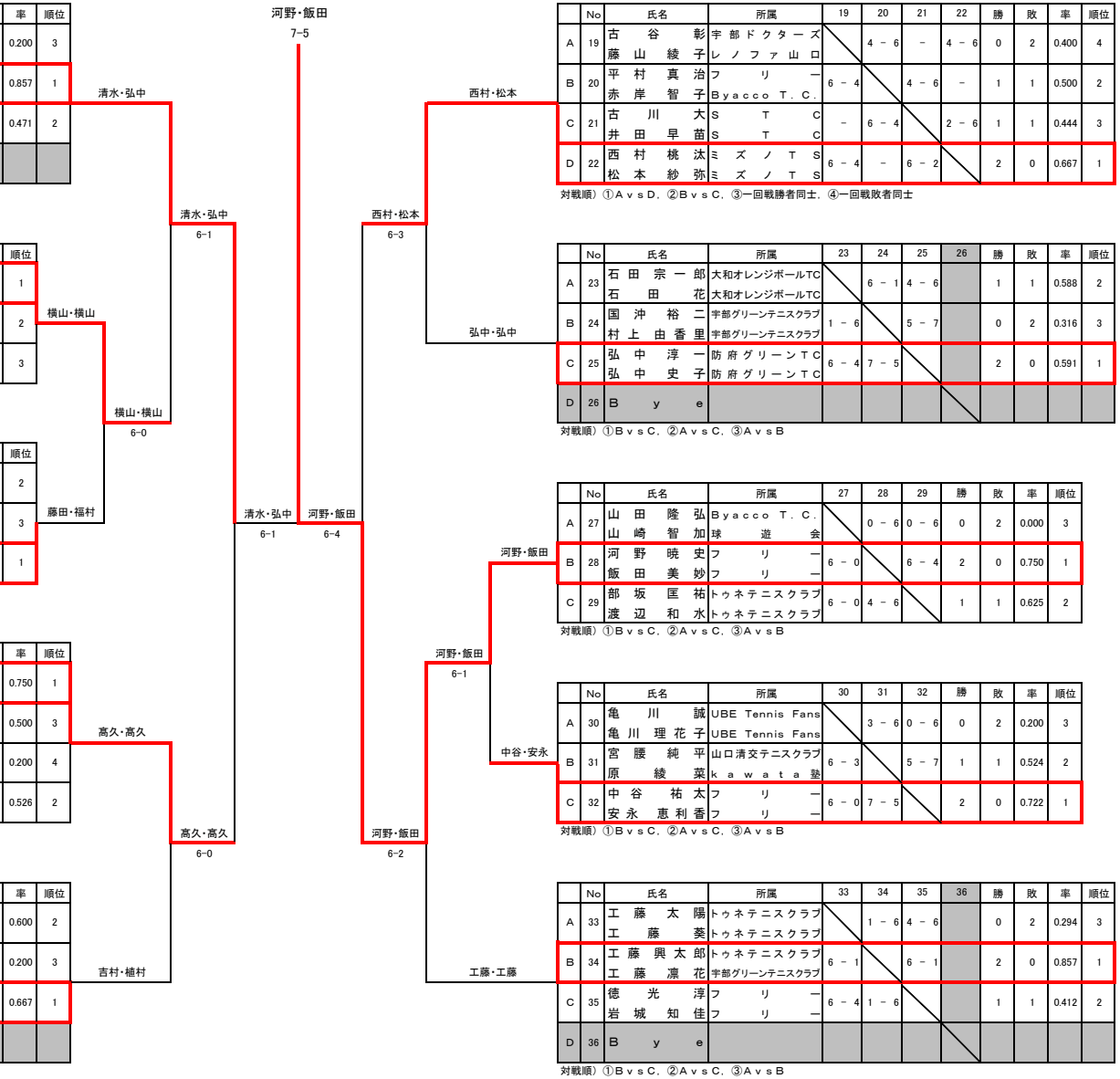
対戦順）①ＢｖｓＣ，②ＡｖｓＣ，③ＡｖｓＢ