一般男子シングルス

	No	氏名	所属	1	2	3	4	勝	敗	率	順位
A	1	山本 康貴	ジョイスポーツTC		6－0	6－1		2	0	0.92	1
B	2	縄田 涼馬	SUN FOREST TC	0－6		3－6		0	2	0.20	3
C	3	山縣 海斗	UBE Tennis Fans	1－6	6－3			1	1	0.44	2
D	4	B y e									

対戦順）①ＢｖｓＣ，②ＡｖｓＣ，③ＡｖｓＢ

	No	氏名	所属	5	6	7	8	勝	敗	率	順位
A	5	中村 和司	ミズノTS		1－6	6－2		1	1	0.47	2
B	6	若崎 慶太	UPTC	6－1		6－0		2	0	0.92	1
C	7	亀川 誠	UBE Tennis Fans	2－6	0－6			0	2	0.14	3
D	8	B y e									

対戦順）①ＢｖｓＣ，②ＡｖｓＣ，③ＡｖｓＢ

	No	氏名	所属	9	10	11	12	勝	敗	率	順位
A	9	西 圭一郎	UPTC		6－1	6－1		2	0	0.86	1
B	10	氏次 龍	UBE Tennis Fans	1－6		6－1		1	1	0.50	2
C	11	竹内 誠	山口東京理科大学	1－6	1－6			0	2	0.14	3
D	12	B y e									

対戦順）①ＢｖｓＣ，②ＡｖｓＣ，③ＡｖｓＢ

	No	氏名	所属	13	14	15	16	勝	敗	率	順位
A	13	若林 和貴	UPTC		6－2	3－6		1	1	0.53	2
B	14	神田 浩二	ジョイスポーツTC	2－6		4－6		0	2	0.33	3
C	15	馬越 知行	球人	6－3	6－4			2	0	0.63	1
D	16	B y e									

対戦順）①ＡｖｓＤ，②ＢｖｓＣ，③第一対戦勝者，④第一対戦敗者

	No	氏名	所属	17	18	19	20	勝	敗	率	順位
A	17	西村 修斗	SUN FOREST TC		7－5	6－2		2	0	0.65	1
B	18	吉田 慈孝	UBEテニス	5－7		6－2		1	1	0.55	2
C	19	村上 利樹	山口東京理科大学	2－6	2－6			0	2	0.25	3
D	20	二木 孝夫	UPTC								NS

対戦順）①ＢｖｓＣ，②ＡｖｓＣ，③ＡｖｓＢ

	No	氏名	所属	21	22	23	24	勝	敗	率	順位
A	21	伊藤 春弥	ジョイスポーツTC		6－4	6－0		2	0	0.75	1
B	22	森田 信三	TeamPAO	4－6		6－2		1	1	0.56	2
C	23	中原 佐	オレンジハウス	0－6	2－6			0	2	0.14	3
D	24	B y e									

対戦順）①ＢｖｓＣ，②ＡｖｓＣ，③ＡｖｓＢ

	No	氏名	所属	25	26	27	28	勝	敗	率	順位
A	25	木本 春馬	SUN FOREST TC		6－0	6－1		2	0	0.92	1
B	26	吉岡 隆志	USA11	0－6		0－6		0	2	0.00	3
C	27	畠中 洋一郎	UPTC	1－6	6－0			1	1	0.54	2
D	28	B y e									

対戦順）①ＢｖｓＣ，②ＡｖｓＣ，③ＡｖｓＢ

	No	氏名	所属	29	30	31	32	勝	敗	率	順位
A	29	岩本 将矢	ジョイスポーツTC		4－6	3－6	－	0	2	0.37	3
B	30	西崎 総一郎	山口東京理科大学	6－4		1－6	－	1	1	0.41	2
C	31	田村 恵介	SUN FOREST TC	6－3	6－1		－	2	0	0.75	1
D	32	古賀 敦雄	サンデークラブ	－	－	－					NS

対戦順）①ＡｖｓＤ，②ＢｖｓＣ，③第一対戦勝者，④第一対戦敗者

	No	氏名	所属	33	34	35	36	勝	敗	率	順位
A	33	部坂 匡佑	トゥネテニスクラブ		6－1	6－1		2	0	0.86	1
B	34	杉山 朝喜	オレンジハウス	1－6		7－5		1	1	0.42	2
C	35	竹迫 晃	UBE Tennis Fans	1－6	5－7			0	2	0.32	3
D	36	B y e									

対戦順）①ＢｖｓＣ，②ＡｖｓＣ，③ＡｖｓＢ

	No	氏名	所属	37	38	39	40	勝	敗	率	順位
A	37	赤川 聡	UPTC		1－6	4－6		0	2	0.29	3
B	38	清水 誠人	ビート	6－1		6－1		2	0	0.86	1
C	39	秋月 海星	山口東京理科大学	6－4	1－6			1	1	0.41	2
D	40	B y e									

対戦順）①ＢｖｓＣ，②ＡｖｓＣ，③ＡｖｓＢ

	No	氏名	所属	41	42	43	44	勝	敗	率	順位
A	41	中村 嘉孝	UPTC		6－0	6－0		2	0	1.00	1
B	42	杉本 瞬生	SUN FOREST TC	0－6		2－6		0	2	0.14	3
C	43	池田 颯斗	山口東京理科大学	0－6	6－2			1	1	0.43	2
D	44	B y e									

対戦順）①ＢｖｓＣ，②ＡｖｓＣ，③ＡｖｓＢ

	No	氏名	所属	45	46	47	48	勝	敗	率	順位
A	45	原 優輝	ジョイスポーツTC		6－0	6－2		2	0	0.86	1
B	46	村上 彰教	UPTC	0－6		6－7		0	2	0.32	3
C	47	三谷 芳弘	オレンジハウス	2－6	7－6			1	1	0.43	2
D	48	B y e									

対戦順）①ＢｖｓＣ，②ＡｖｓＣ，③ＡｖｓＢ

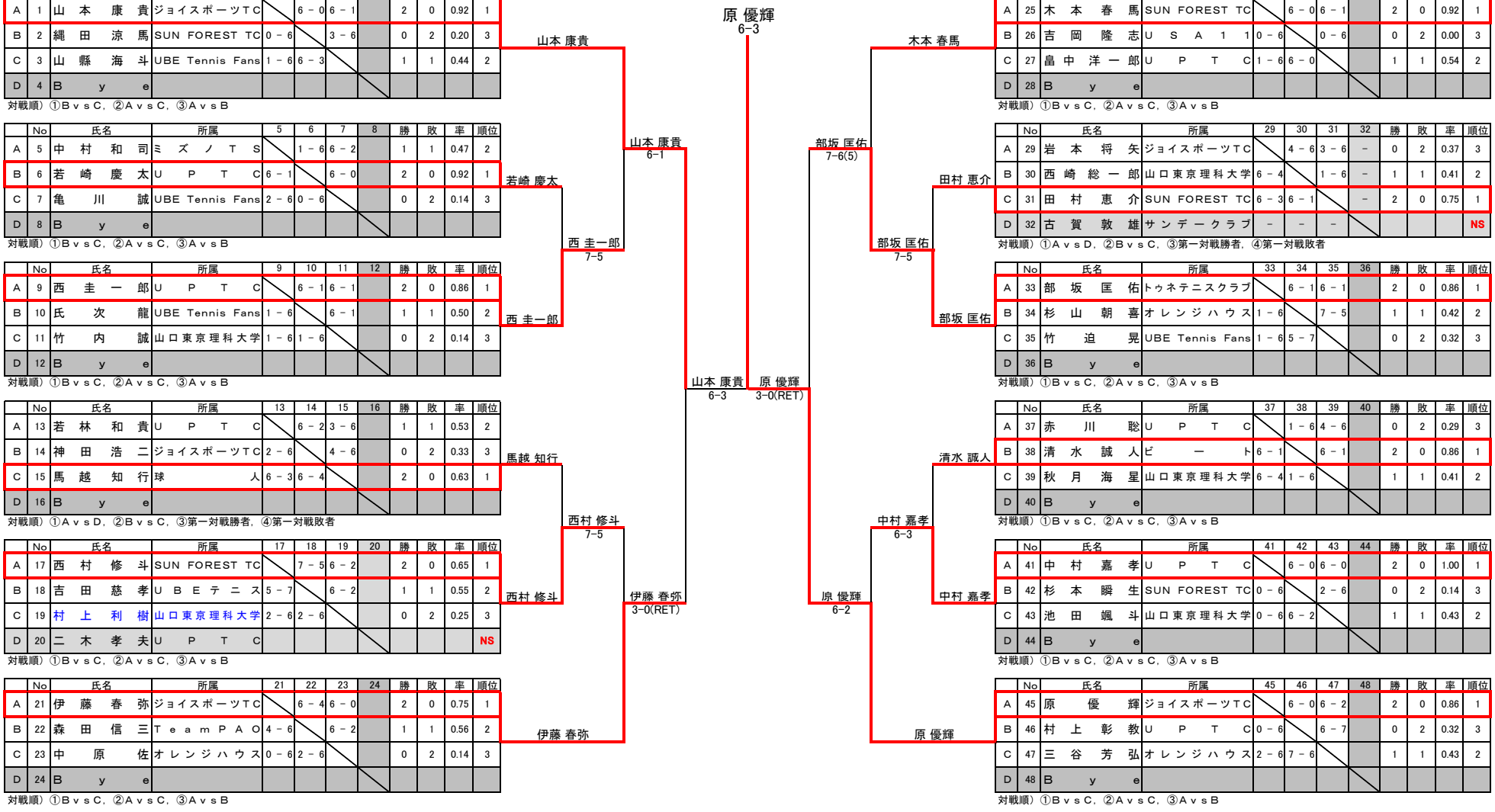

シード順位　① 山本 康貴　② 原 優輝　③ 木本 春馬　④ 伊藤 春弥

50歳以上男子シングルス

	No	氏名	所属	1	2	3	4	勝	敗	率	順位
A	1	内田 勝己	宇部グリーンテニスクラブ		6 － 1	6 － 1		2	0	0.86	1
B	2	中野 康昭	UBE Tennis Fans	1 － 6		4 － 6		0	2	0.29	3
C	3	水上 嘉樹	オレンジハウス	1 － 6	6 － 4			1	1	0.41	2
D	4	Bye									

対戦順）①ＢｖｓＣ，②ＡｖｓＣ，③ＡｖｓＢ

	No	氏名	所属	5	6	7	8	勝	敗	率	順位
A	5	国沖 裕二	宇部グリーンテニスクラブ		6 － 7	－	6 － 1	1	1	0.60	2
B	6	小西 公太	オレンジハウス	7 － 6		6 － 4	－	2	0	0.57	1
C	7	田中 孝治	ジョイスポーツＴＣ	－	4 － 6		6 － 0	1	1	0.63	3
D	8	角田 達夫	スクランブル	1 － 6	－	0 － 6		0	2	0.08	4

対戦順）①ＡｖｓＤ，②ＢｖｓＣ，③第一対戦勝者，④第一対戦敗者

	No	氏名	所属	9	10	11	12	勝	敗	率	順位
A	9	古谷 彰	宇部ドクターズ		－	6 － 1	6 － 0	2	0	0.92	1
B	10	平島 正人	船木テニスクラブ	－		1 － 6	6 － 0	1	1	0.54	2
C	11	和田 光広	Ｔｅａｍ ＰＡＯ	1 － 6	6 － 1		－	1	1	0.50	3
D	12	古賀 真一郎	サンデークラブ	0 － 6	0 － 6	－		0	2	0.00	4

対戦順）①ＡｖｓＤ，②ＢｖｓＣ，③第一対戦勝者，④第一対戦敗者

	No	氏名	所属	13	14	15	16	勝	敗	率	順位
A	13	福永 健彦	オレンジハウス		6 － 2	－	6 － 0	2	0	0.86	1
B	14	鈴木 克佳	宇部ドクターズ	2 － 6		6 － 1	－	1	1	0.53	2
C	15	紀藤 豊	宇部グリーンテニスクラブ	－	1 － 6		5 － 7	0	2	0.32	4
D	16	秋枝 寿	ジョイスポーツＴＣ	0 － 6	－	7 － 5		1	1	0.39	3

対戦順）①ＡｖｓＤ，②ＢｖｓＣ，③第一対戦勝者，④第一対戦敗者

	No	氏名	所属	17	18	19	20	勝	敗	率	順位
A	17	弘中 淳一	フリー		6 － 2	6 － 7		1	1	0.57	2
B	18	河崎 晃	オレンジハウス	2 － 6		0 － 6		0	2	0.14	3
C	19	竹中 亮	ジョイスポーツＴＣ	7 － 6	6 － 0			2	0	0.68	1
D	20	Bye									

対戦順）①ＢｖｓＣ，②ＡｖｓＣ，③ＡｖｓＢ

	No	氏名	所属	21	22	23	24	勝	敗	率	順位
A	21	福井 信行	宇部グリーンテニスクラブ		6 － 3	6 － 4		2	0	0.63	1
B	22	岡本 健志	西岐波テニスクラブ	3 － 6		1 － 6		0	2	0.25	3
C	23	山本 正三	ジョイスポーツＴＣ	4 － 6	6 － 1			1	1	0.59	2
D	24	Bye									

対戦順）①ＢｖｓＣ，②ＡｖｓＣ，③ＡｖｓＢ

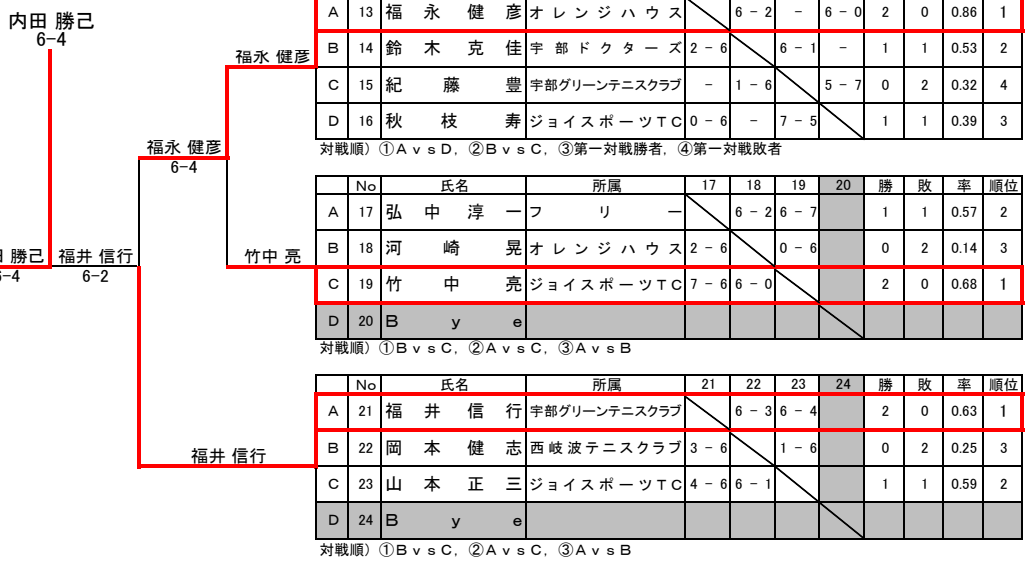

シード順位　① 内田 勝己　② 福井 信行　③ 古谷 彰　④ 弘中 淳一

65歳以上男子シングルス

	No	氏名	所属	1	2	3	4	勝	敗	率	順位
A	1	浦　口　功	西岐波テニスクラブ		6 － 2	7 － 5		2	0	0.65	1
B	2	有　木　昭　政	ジョイスポーツＴＣ	2 － 6		1 － 6		0	2	0.2	3
C	3	田　村　悟	Ｊ　Ｆ　Ｔ　Ｃ	5 － 7	6 － 1			1	1	0.58	2
D	4	Ｂ　ｙ　ｅ									

対戦順）①ＢｖｓＣ，②ＡｖｓＣ，③ＡｖｓＢ

	No	氏名	所属	5	6	7	8	勝	敗	率	順位
A	5	野　村　卓　也	サンデークラブ		6 － 0	－	6 － 0	2	0	1.00	1
B	6	荒　川　勲	西岐波テニスクラブ	0 － 6		6 － 2	－	1	1	0.43	2
C	7	中　村　忠	ジョイスポーツＴＣ	－	2 － 6		6 － 2	1	1	0.50	3
D	8	佐　々　木　睦　夫	中央テニスクラブ	0 － 6	－	2 － 6		0	2	0.14	4

対戦順）①ＡｖｓＤ，②ＢｖｓＣ，③第一対戦勝者，④第一対戦敗者

	No	氏名	所属	9	10	11	12	勝	敗	率	順位
A	9	吉　井　直　久	サンデークラブ		6 － 2	－	4 － 6	1	1	0.56	3
B	10	原　田　功	西岐波テニスクラブ	2 － 6		2 － 6	－	0	2	0.25	4
C	11	土　井　隆　泰	ＵＢＥテニス	－	6 － 2		7 － 6	2	0	0.62	1
D	12	岡　崎　俊　麿	ミズノＴＳ	6 － 4	－	6 － 7		1	1	0.52	2

対戦順）①ＡｖｓＤ，②ＢｖｓＣ，③第一対戦勝者，④第一対戦敗者

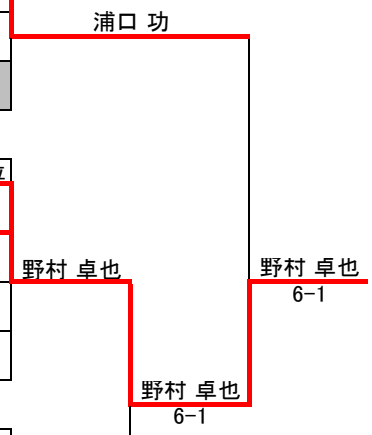

シード順位　①　浦口 功　②　吉井 直久

一般女子シングルス

	No	氏名	所属	1	2	3	4	勝	敗	率	順位
A	1	磯　部　寛　子	宇部グリーンテニスクラブ		2 － 6	1 － 6		0	2	0.20	3
B	2	岡　村　貴　子	UBE Tennis Fans	6 － 2		6 － 3		2	0	0.71	1
C	3	河　村　景　子	チ　ー　ム　Ｆ	6 － 1	3 － 6			1	1	0.56	2
D	4	Ｂ　ｙ　ｅ									

対戦順）①ＢｖｓＣ，②ＡｖｓＣ，③ＡｖｓＢ

	No	氏名	所属	5	6	7	8	勝	敗	率	順位
A	5	亀　川　理　花　子	UBE Tennis Fans		－	7 － 5	1 － 6	1	1	0.42	3
B	6	中　村　美　咲	宇部グリーンテニスクラブ	－		6 － 1	3 － 6	1	1	0.56	2
C	7	岡　山　由　紀	フ　リ　ー	5 － 7	1 － 6		－	0	2	0.32	4
D	8	吉　本　百　花	ミズノＴＳ	6 － 1	6 － 3	－		2	0	0.75	1

対戦順）①ＡｖｓＤ，②ＢｖｓＣ，③第一対戦勝者，④第一対戦敗者

シード順位　①　磯部 寛子

一般男子ダブルス

	No	氏名	所属	1	2	3	4	勝	敗	率	順位
A	1	亀川 誠 中野 康昭	UBE Tennis Fans UBE Tennis Fans		1 － 6	6 － 0		1	1	0.538	2
B	2	赤川 聡 畠中 洋一郎	UPTC UPTC	6 － 1		6 － 2		2	0	0.800	1
C	3	杉本 瞬生 縄田 涼馬	SUN FOREST TC SUN FOREST TC	0 － 6	2 － 6			0	2	0.143	3
D	4	原 優輝 伊藤 春弥	ジョイスポーツTC ジョイスポーツTC								NS

対戦順）①ＢｖｓＣ，②ＡｖｓＣ，③ＡｖｓＢ

	No	氏名	所属	5	6	7	8	勝	敗	率	順位
A	5	中村 嘉孝 若崎 慶太	UPTC UPTC		6 － 7 (3)	6 － 3		1	1	0.545	2
B	6	木本 周作 福永 智康	球人 JJB	7 － 6 (3)		6 － 1		2	0	0.650	1
C	7	三谷 芳弘 三好 敏昭	オレンジハウス オレンジハウス	3 － 6	1 － 6			0	2	0.250	3
D	8	Bye									

対戦順）①ＡｖｓＤ，②ＢｖｓＣ，③第一対戦勝者，④第一対戦敗者

	No	氏名	所属	9	10	11	12	勝	敗	率	順位
A	9	山本 康貴 村上 彰教	ジョイスポーツTC UPTC		6 － 2	－	6 － 1	2	0	0.800	1
B	10	則安 祐亮 杉山 朝喜	オレンジハウス オレンジハウス	2 － 6		6 － 2	－	1	1	0.500	2
C	11	秋田 浩二 賀來 美夫	JJB USA11	－	2 － 6		1 － 6	0	2	0.200	4
D	12	田原 大輔 田村 恵介	ビート SUN FOREST TC	1 － 6	－	6 － 1		1	1	0.500	3

対戦順）①ＡｖｓＤ，②ＢｖｓＣ，③第一対戦勝者，④第一対戦敗者

	No	氏名	所属	13	14	15	16	勝	敗	率	順位
A	13	若林 和貴 西 圭一郎	UPTC UPTC		4 － 6	6 － 0		1	1	0.625	2
B	14	濱中 辰夫 内田 勝己	ビート 宇部グリーンテニスクラブ	6 － 4		6 － 0		2	0	0.750	1
C	15	本廣 和孝 松山 雄治	USA11 USA11	0 － 6	0 － 6			0	2	0.000	3
D	16	Bye									

対戦順）①ＢｖｓＣ，②ＡｖｓＣ，③ＡｖｓＢ

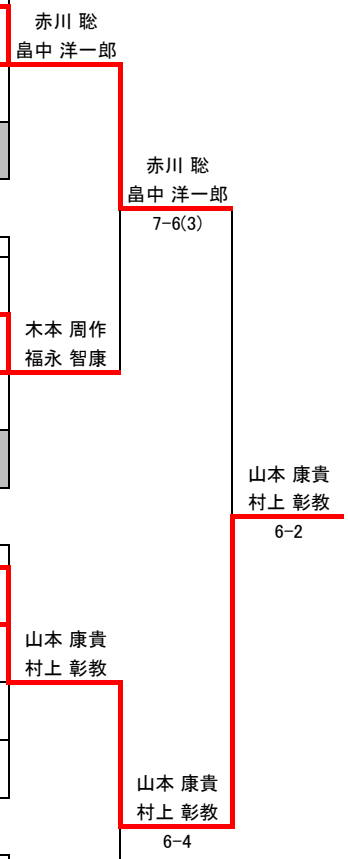

シード順位　①　亀川 誠・中野 康昭　　②　若林 和貴・西 圭一郎

100歳以上男子ダブルス

	No	氏名	所属	1	2	3	4	勝	敗	率	順位
A	1	小西 公太 福永 健彦	オレンジハウス オレンジハウス		－	6 － 1	7 － 5	2	0	0.684	1
B	2	町田 正雄 平島 正人	船木テニスクラブ 船木テニスクラブ	－		4 － 6	2 － 6	0	2	0.333	4
C	3	磯中 政彦 徳永 正美	ミズノTS 宇部グリーンテニスクラブ	1 － 6	6 － 4		－	1	1	0.412	3
D	4	竹中 亮 田中 孝治	ジョイスポーツTC ジョイスポーツTC	5 － 7	6 － 2	－		1	1	0.550	2

対戦順）①ＡｖｓＤ，②ＢｖｓＣ，③第一対戦勝者，④第一対戦敗者

	No	氏名	所属	5	6	7	8	勝	敗	率	順位
A	5	古谷 彰 弘中 淳一	宇部ドクターズ フリー		－	7 － 5	6 － 2	2	0	0.650	1
B	6	鈴木 克佳 岡本 健志	宇部ドクターズ 西岐波テニスクラブ	－		3 － 6	7 － 5	1	1	0.476	3
C	7	山本 正三 国満 啓太	ジョイスポーツTC ビート	5 － 7	6 － 3		－	1	1	0.524	2
D	8	紀藤 豊 垣内 俊人	宇部グリーンテニスクラブ UBEテニス	2 － 6	5 － 7	－		0	2	0.350	4

対戦順）①ＡｖｓＤ，②ＢｖｓＣ，③第一対戦勝者，④第一対戦敗者

小西 公太
福永 健彦

古谷 彰
弘中 淳一

古谷 彰
弘中 淳一

6-3

シード順位　① 小西 公太・福永 健彦　② 古谷 彰・弘中 淳一

130歳以上男子ダブルス

	No	氏名	所属	1	2	3	4	勝	敗	率	順位
A	1	黒瀬 成男 浦口 功	西岐波テニスクラブ 西岐波テニスクラブ		－	－	－				NS
B	2	冨田 干城 福井 信行	JFTC 宇部グリーンテニスクラブ	－		1 － 6	2 － 6	0	2	0.200	3
C	3	高森 孝一 河村 芳高	船木テニスクラブ 船木テニスクラブ	－	6 － 1		6 － 4	2	0	0.706	1
D	4	瀬戸 達成 柴田 欣治	スクランブル サンデークラブ	－	6 － 2	4 － 6		1	1	0.556	2

対戦順）①ＡｖｓＤ，②ＢｖｓＣ，③第一対戦勝者，④第一対戦敗者

	No	氏名	所属	5	6	7	8	勝	敗	率	順位
A	5	津吉 宣生 松山 忠雄	スクランブル スクランブル		1 － 6	－	6 － 0	1	1	0.538	2
B	6	田村 悟 奥村 恒雄	JFTC JFTC	6 － 1		6 － 0	－	2	0	0.923	1
C	7	吉井 直久 野村 真一	サンデークラブ サンデークラブ	－	0 － 6		7 － 5	1	1	0.389	3
D	8	小田 文雄 国広 修	西岐波テニスクラブ 西岐波テニスクラブ	0 － 6	－	5 － 7		0	2	0.278	4

対戦順）①ＡｖｓＤ，②ＢｖｓＣ，③第一対戦勝者，④第一対戦敗者

高森 孝一
河村 芳高

田村 悟
奥村 恒雄

田村 悟
奥村 恒雄

6-1

シード順位　① 黒瀬 成男・浦口 功　② 津吉 宣生・松山 忠雄

一般女子ダブルス

	No	氏名	所属	1	2	3	4	勝	敗	率	順位
A	1	河野 圭子 岩田 多希子	ビート UBEテニス		－	6 － 2	6 － 3	2	0	0.706	1
B	2	岡村 貴子 亀川 理花子	UBE Tennis Fans UBE Tennis Fans	－		0 － 6	6 － 1	1	1	0.462	3
C	3	唐松 典子 澤野 貴味恵	チームF オレンジハウス	2 － 6	6 － 0		－	1	1	0.571	2
D	4	石村 久子 伊藤 千晶	USA11 USA11	3 － 6	1 － 6	－		0	2	0.250	4

対戦順）①ＡｖｓＤ，②ＢｖｓＣ，③第一対戦勝者，④第一対戦敗者

	No	氏名	所属	5	6	7	8	勝	敗	率	順位
A	5	河村 景子 星田 朋美	チームF オレンジハウス		0 － 6	－	6 － 1	1	1	0.462	3
B	6	加瀬 ウララ 弘中 陽子	フリー フリー	6 － 0		6 － 3	－	2	0	0.800	1
C	7	町田 聖子 竹林 小百合	船木テニスクラブ 船木テニスクラブ	－	3 － 6		6 － 0	1	1	0.600	2
D	8	福井 美香子 金坂 典子	宇部グリーンテニスクラブ 球人	1 － 6	－	0 － 6		0	2	0.077	4

対戦順）①ＡｖｓＤ，②ＢｖｓＣ，③第一対戦勝者，④第一対戦敗者

河野 圭子
岩田 多希子

加瀬 ウララ
弘中 陽子

加瀬 ウララ
弘中 陽子

6-2